FICHE TECHNIQUE RAILS POUR PORTAILS AUTOPORTANTS

Description

Rails galvanisés et non galvanisés pour portails autoportants. À fixer au portail par soudage.

Caractéristiques Techniques

IMPORTANT: La charge applicable indiquée <u>correspond à la charge applicable maximum sur un chariot FAC et non au poids du portail</u> ; pour calculer le poids du portail, utiliser les graphiques, les tableaux ou les formules fournies par FAC. Ne pas utiliser avec des articles non indiqués dans le tableau ni avec un montage différent de celui décrit dans la séquence ci-après ; pour toute utilisation spéciale, contacter FAC.

TABLEAUX CHARGES APPLICABLES SELON LA RÉFÉRENCE PRODUIT

RAILS POUR PORTAILS AUTOPORTANTS						
Article	**P.53M/3 P.53M P.53MZ3 P.53MZ**	**P.75M/3 P.75M P.75MZ3 P.75MZ**	**P.100LM/3 P.100LM P.100LMZ3 P.100LMZ**	**P.140 P.140Z**	**P.53/3INOX P.53INOX**	**P.75/3INOX P.75INOX**
Charge max. (kg)	**450**	**1000**	**1500**	**3200**	**450**	**1000**
Soudures conseillées (longueur et distance cordons en mm)	**Longueur 20 Distance 300**	**Longueur 30 Distance 300**	**Longueur 40 Distance 400**	**Longueur 60 Distance 400**	**Longueur 20 Distance 300**	**Longueur 30 Distance 300**
Chariots à associer	**910**	**1010 1010L**	**2010**	**3010 3010L**	**1910**	**11010**

Séquence de Montage

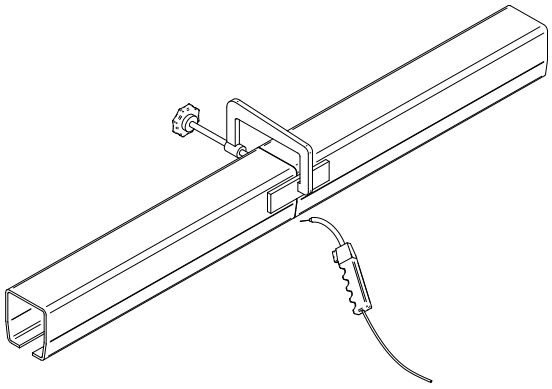

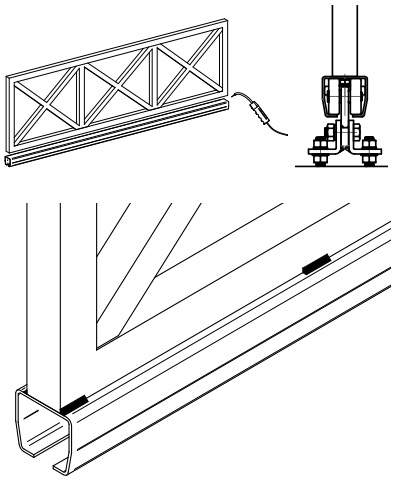

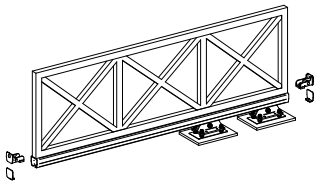

1) Préparer un rail aussi long que le portail (queue comprise). Si la longueur dépasse 6 mètres, souder avec un cordon continu plusieurs tronçons de rail, en veillant à les maintenir alignés et à faire parfaitement coïncider les bords (utiliser des méplats en acier et des serre-joints pour serrer les extrémités ; pointer les pièces avant d'exécuter la soudure complète).

2) Souder le rail à la base du portail avec les cordons de soudure opposés prévus. Veiller à positionner le rail centré et dans l'axe sous le portail.

3) Insérer le rail sur les chariots et fixer les roues d'extrémité ou les embouts de fermeture.

Entretien

Pour maintenir cet article en conditions de fonctionnement et sécurité optimales, il suffit de :

1. Une fois le montage terminé, s'assurer que les soudures sont solides. Dans tous les cas, contrôler périodiquement la fixation du rail de façon à éviter les desserrements provoqués par des vibrations, chocs ou autres.
2. Si le rail a subi des chocs provoqués par des véhicules ou par d'autres causes, s'assurer qu'il est intact, qu'il est encore bien fixé et que le coulissement des chariots s'effectue correctement. Effectuer manuellement quelques séquences d'ouverture et de fermeture de contrôle.

Attention: une installation non conforme à la procédure indiquée ou la non-exécution des opérations d'entretien correctes peuvent provoquer le déraillement du portail, en mettant en danger la sécurité de choses et personnes se trouvant à proximité.